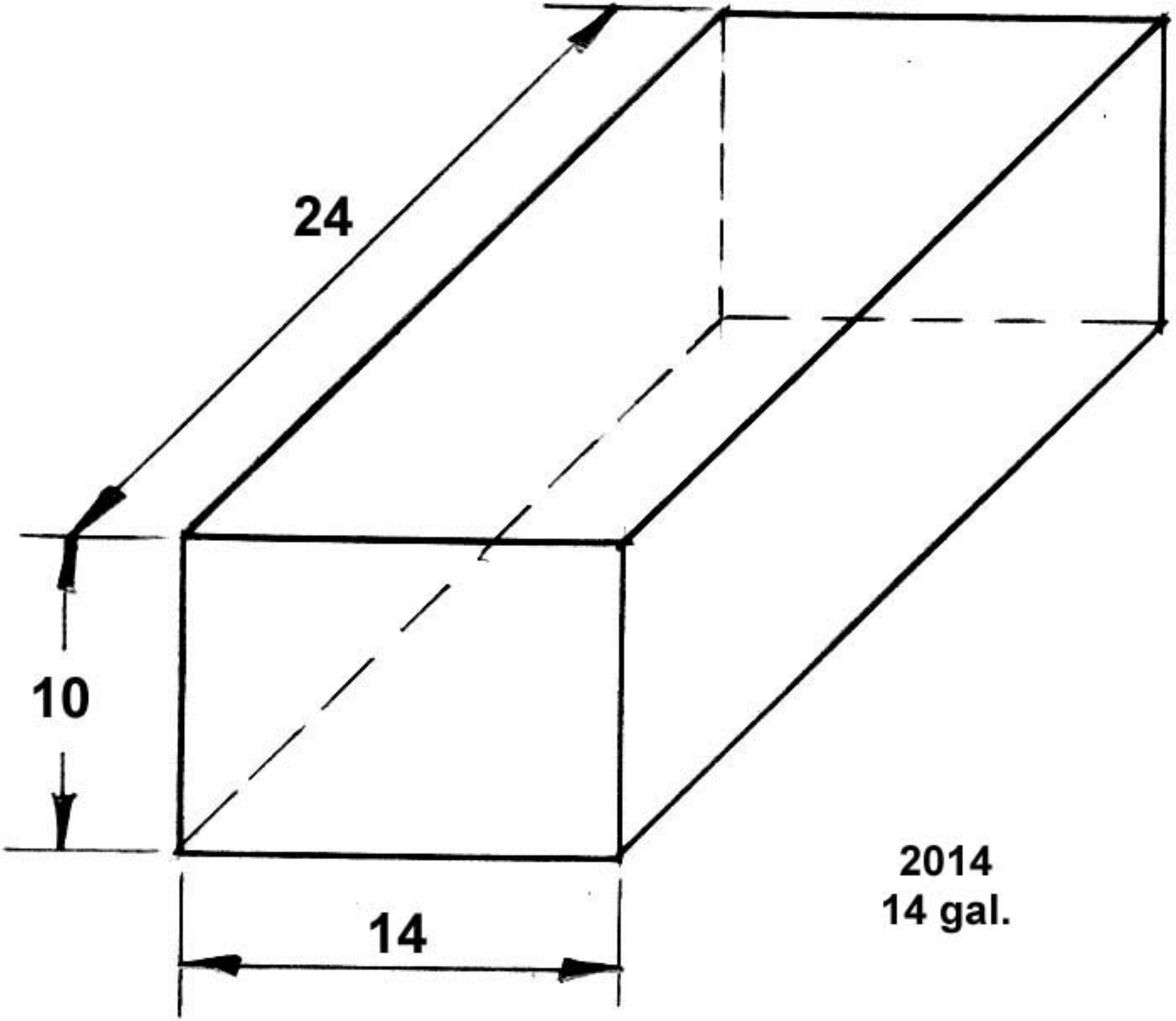

2014
14 gal.